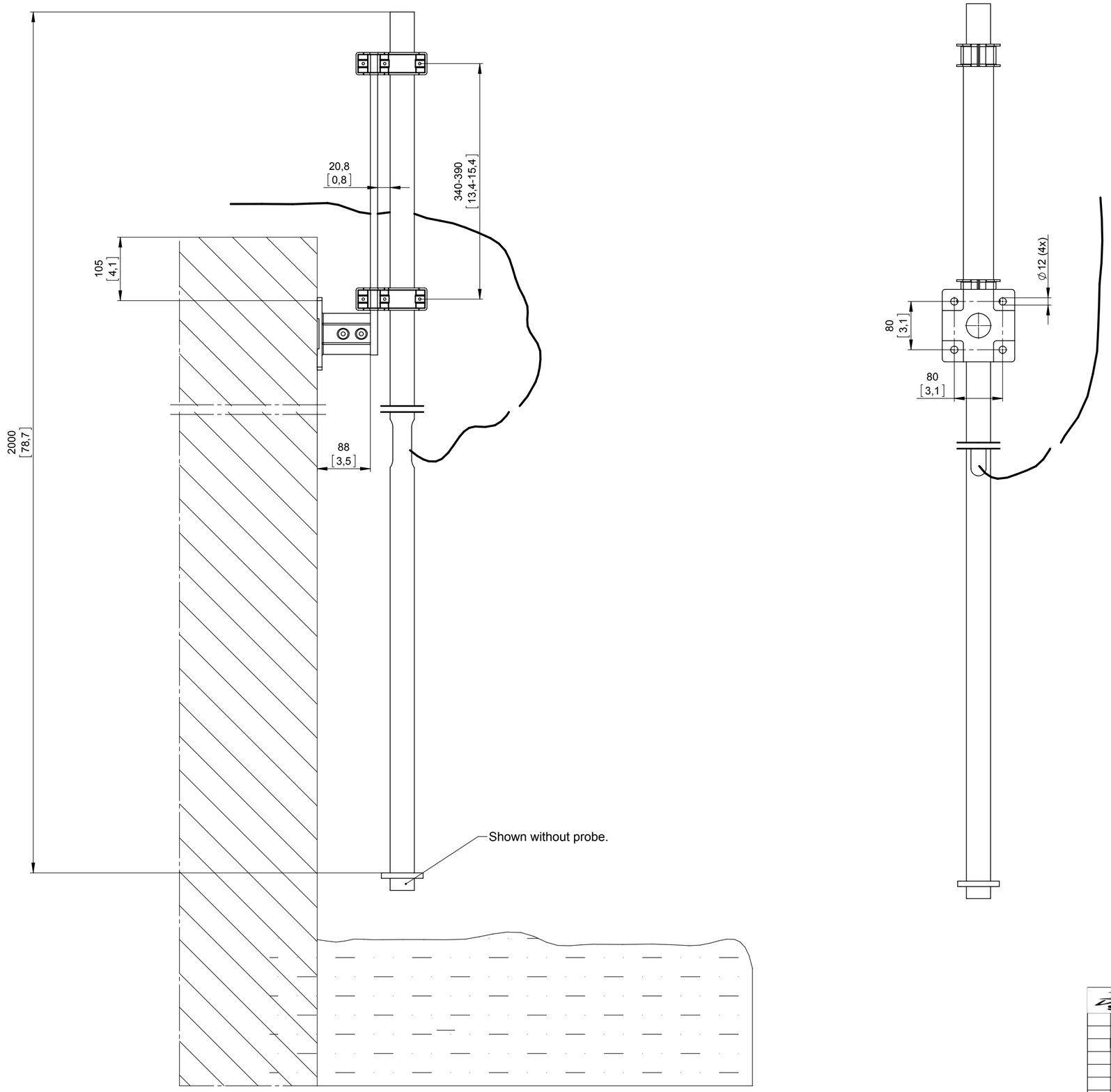

NOTICE - LANGE Company claims proprietary rights in the information disclosed on this drawing. It is issued in confidence for engineering information only and may not in whole or a part, be used, provided to others or otherwise disclosed or made available to anyone, or used for any purpose other than that for which it is furnished, nor may it be copied or otherwise reproduced, in whole or in part, without direct permission from LANGE Company.

Ohne unsere vorherige Zustimmung darf diese Unterlage weder vervielfältigt noch Dritten zugänglich gemacht werden, noch darf sie für den Zweck, zu dem sie Ihnen übergeben wurde, auch nicht in anderer Weise mißbräuchlich verwertet werden.

Maße ohne Toleranzangaben General Tolerance	Maßeinheit/Dim.unit mm	Verwendung Application LXG416	Maßstab Scale 1:5
	Volumen/Volume	Werkstoff, Halbzeug: Material:	
	Datum/Date / Name	Benennung / Designation	
Bearb./Dwn.	25.04.2014 Wor.	Beckenrandbef. Transmittal Drawing	
Gepr./Chk.	17.09.2014 Kum.		
Rev.-Chk.			
HACH LANGE UNITED FOR WATER QUALITY		Zeichnungsnummer / Dwg.No.: LZY714.TD.43050	Blatt/Sheet 1 v. of 3 Bl. Sht.
		Ers. für	Ausgabe
			Größe Size A2

Zust./Rev.	Änderung / Rev.No.	Datum/Date	Name
01		08.09.2014	Wor.