NOTICE - LANGE Company claims proprietary rights in the information disclosed on this drawing. It is issued in confidence for engineering information only and may not in whole or a part, be used to manufacture anything, wether or not shown here on, reproduced or disclosed to anyone without direct permission from LANGE Company.

Ohne unsere vorherige Zustimmung darf diese Unterlage weder vervielfältigt noch Dritten zugänglich gemacht werden, und sie darf durch den Empfänger oder Dritte auch nicht in anderer Weise mißbräuchlich verwertet werden.

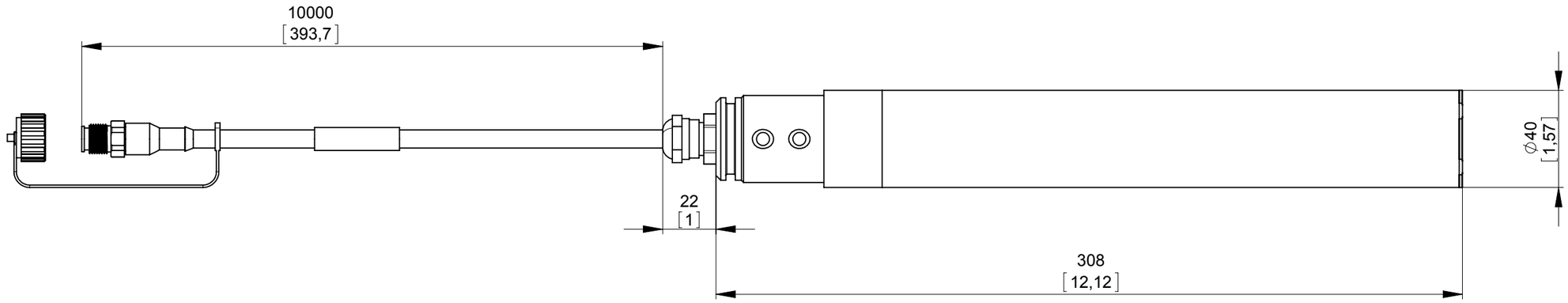

01		12.09.2012	Kra.
Zust./Rev.	Änderung / Rev.No.	Datum/Date	Name

SolidWorks

Maße ohne Toleranzangaben
General Tolerance

Maßeinheit/Dim.unit
mm
[inch]
Volumen/Volume

	Datum/Date	Name
Bearb./Dwn.	12.09.2012	Kra.
Gepr./Chk.	20.09.2012	Baar
Rev.-Chk.		

HACH LANGE
UNITED FOR WATER QUALITY

Verwendung
Application

Maßstab
Scale 1:2

Werkstoff, Halbzeug:
Material:

Benennung / Designation

TSS sc
Tranmittal Drawing

Zeichnungsnummer / Dwg.No.:
LXV323.TD.10000

Blatt/Sheet 1
v. 1 of Bl. Sht.

Ers. für

Ausgabe

Größe Size A3